Üzerinde mavi renkli "KONTROLLÜ KOPYA " kaşesi bulunmayan dökümanlar kontrol dışı çoğaltılmıştır,geçerliliği yoktur. / Documents, do not bear a blue inked “Controlled Copy” stamp are without authorization and invalid.

KAT MEKATRONİK / KAT MECHATRONICS

Notlar/ Notes

| 1 | 2 | 3 | 4 | 5 |
|---|---|---|---|---|
| 29 | A21 | C | B | 0 |

For main drawing please see the drawing "95010"

Referanslar
References

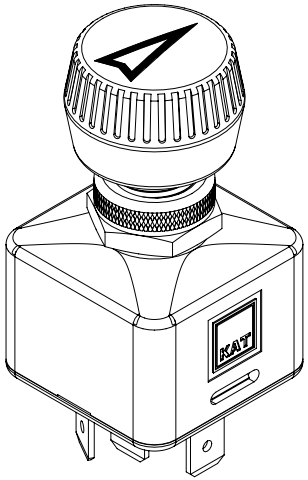


İzometrik görünüş / Isometric view
Ölçek/Scale
1:1

| Rev. Nr. Rev. Nr. | Konum Section | Tarih Date | İsim Name | Revizyon tanımı Revision description | Talep Nr. Order Nr. |
|---|---|---|---|---|---|
| a | N/A | 04.05.2016 | Dilşan TİMOÇİN | Illumination table is added to product selection aid. | N/A |

○ Taslak Draft ○ Prototip Prototype ○ Ön seri Pre-series ● Seri Series

KAT; bunlarla sınırlı kalmamak kaydı ile kopyalama hakları,isimlendirme hakkı, endüstriyel mülkiyet hakkı için başvuru hakkı ve bununla sınırlı kalmamak kaydı ile buluş hakları dahil olmak üzere tüm hakları saklı tutar. Kopyalama ve dağıtma veya yayma hakları dahil tüm kullanma ve işletme (faydalanma) hakları KAT'a aittir.

KAT reserves all rights, including without limitation rights of invention,copyrights, rights to names,and the right to apply for industrial property rights. All rights of use and exploitation including the right to copy and disseminate or distribute reside with us.

KAT

CAD sistemi ve yönetim kodu/CAD system and administration code: NX 9.0 ( *.prt )

Malzeme / SAP kod / Markalama kodu
Material / SAP code /Part marking code: N/A

Renk / Color: N/A

Ağırlık (g) / Weight: N/A

Çekme mukavemeti (N/mm²)/Tensile strength: N/A

Kaplama malzemesi/Coating material: N/A

Kaplama kalınlığı (□m)/Coating thickness: N/A

Sertlik (HV)/Hardness: N/A

| | İsim/ Name | Tarih / Date | İmza / Signature |
|---|---|---|---|
| Çizen / Drawn | C. TOPRAKHİSAR | 20.10.2011 | |
| Tasarım Sorumlusu Responsible design | C. TOPRAKHİSAR | 20.10.2011 | |
| Kontrol / Checked | Cem KABAHASANOĞLU | 20.10.2011 | |

Proje kod
Project code: KOT-11

ISO 128

Proje Adı
Project Name: ROTARY SWITCHES - HERTH_BUSS

Ölçek/Scale: 1:1

Resim No
Drawing No: 34448

Boyut Format: A4

Sayfa Sheet: 1

Toplam sayfa of: 1

Normal ölçülerde belirtilmeyen toleranslar için genel toleranslar
General tolerances for nominal dimensions without specified tolerance: DIN 7168 mS

Kontrol ölç./ Control dim. ( ) Referans ölçü/Ref.dim. " SC " Önemli karakteristik ölçüsü /Significant characteristic dim. " CC " Kritik karakteristik ölçüsü / Critical characteristic dim.